MOBILE TV STAND/TROLLEY WITH SHELF

EN

Important Safety Information

Please read this instruction before beginning the installation, and carefully follow all herein contained recommendations.

- Use proper safety equipment during installation.
- Do not use this product for any purpose or in any configuration not explicitly specified in this instruction. We hereby disclaim any and all liability for injury or damage arising from incorrect assembly, incorrect mounting, or incorrect use of this product. At the end of the installation make sure the procedure was correctly observed.
- Respect the maximum weight limitation printed on the box.
- Check that the barcket is secure and safe to use at regular intervals (at least every three months).

IT

Importanti informazioni sulla sicurezza

Leggere cortesemente le istruzioni prima di cominciare l'installazione e seguire scrupolosamente tutte le indicazioni contenute qui.

- Utilizzare adeguati dispositivi di sicurezza durante l'intallazione.
- Non utilizzate il prodotto per uno scopo o in una configurazione non espressamente specificata in queste istruzioni. Si declina qualsiasi responsabilità per danni derivanti da un errato assemblaggio, errato montaggio o uso non corretto del prodotto. Al termine delle operazioni di montaggio assicurarsi che il tutto sia stato effettuato a regola d'arte.
- Rispettare tassativamente il peso massimo dell'apparecchiatura supportata indicato sulla confezione.
- Verificare periodicamente che il supporto sia sicuro e sicuro da usare (almeno ogni tre mesi)

DE

Wichtige Informationen zur Sicherheit

Lesen Sie vor der Installation bitte alle Anweisungen und befolgen Sie alle hier enthaltenen Angaben genau.

- Verwenden Sie bei der Installation geeignete Sicherheitsvorrichtungen.
- Verwenden Sie das Produkt nicht für Zwecke oder in einer Konfiguration, die in dieser Anleitung nicht ausdrücklich genannt werden. Jegliche Haftung aufgrund von Schäden durch fehlerhaften Zusammenbau, falsche Montage oder unkorrekte Verwendung des Produkts ist ausgeschlossen. Nach den Montagevorgängen sicherstellen, dass alle Schritte fachgerecht ausgeführt wurden.
- Beachten Sie unbedingt das auf der Verpackung angegebene Höchstgewicht des Geräts.
- Prüfen Sie, ob die Halterungen sicher und sicher ist, in regelmäßigen Abständen (mindestens alle drei Monate) verwenden.

FR

Informations importantes sur la sécurité

Installer et utiliser ce produit avec soin.
Lire les instructions avant de commencer l'installation et suivre scrupuleusement les indications mentionnées.

- Utiliser des dispositifs de sécurité adéquats pendant l'installation.
- Ne pas utiliser le produit pour un usage ou une configuration non spécifiée dans ces instructions. Nous déclinons toute responsabilité pour des dégâts qui seraient dus à une erreur d'assemblage, une erreur de montage ou une utilisation incorrecte du produit.Au terme des opérations de montage s'assurer que tout a été fait dans les règles de l'art.
- Respecter le poids maximum de l'appareil supporté mentionné sur l'emballage.
- Compruebe que los soportes es seguro y seguro de usar, a intervalos regulares (al menos cada tres meses).

ES

Importantes informaciones de seguridad

Instalar y utilizar este producto con cura. Leer detenidamente las instrucciones antes de empezar con la instalación y seguir escrupulosamente todas las indicaciones que se encuentran aquí.

- Utilizar dispositivos de seguridad adecuados durante la instalación.
- No utilicen el producto para un objetivo o en una configuración no especificada expresamente en estas instrucciones. Se rehúsa todo tipo de responsabilidad por daños procedentes de un ensamblaje equivocado, un montaje equivocado o un uso no correcto del producto. Na vez terminadas las operaciones de montaje asegurarse que todo haya sido realizado perfectamente.
- Respeten imperativamente el peso máximo del aparato suportado que se indica en la caja.
- Compruebe que los soportes es seguro y seguro de usar, a intervalos regulares (al menos cada tres meses).

PL

Ważne informacje dotyczące bezpieczeństwa

Przeczytaj niniejszą instrukcję przed rozpoczęciem montażu oraz stosuj się do zawartych w niej wskazówek.

- Używaj narzędzi zapewniających bezpieczeństwo.
- Nie używaj tego produktu do jakichkolwiek innych celów niż jest przeznaczony. Producent nie ponosi żadnej odpowiedzialności za szkody powstałe w wyniku niewłaściwego montażu oraz za szkody powstałe w wyniku wykorzystania produktu niezgodnie z przeznaczeniem. Na koniec upewnij się, że podczas montażu postępowałeś zgodnie z instrukcją.
- Przestrzegaj informacji o maksymalnym obciążeniu uchwytu podanym na opakowaniu produktu.
- Sprawdź, czy uchwyty są bezpieczne i bezpieczne w użyciu, w regularnych odstępach czasu (co najmniej raz na trzy miesiące).



x2	x2	x4	x8	x2	x4
A	B	C	E	E1	E2

x4	x1	x1	x4	x4	x4
F	G	G1	X	J	K

x2	x4	x1	x1
M	N	O	O1

x1	x1	x2
P	Q	R

x1	x1	x1	x1	x1	x1	x1
H	D	D1	Z	Z1	Z3	T

MOBILE TV STAND/TROLLEY WITH SHELF

1

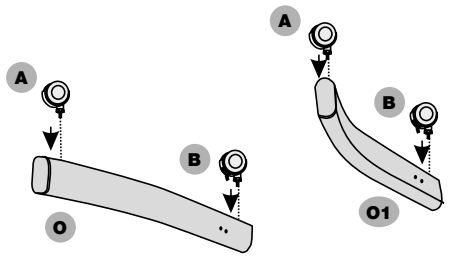

2

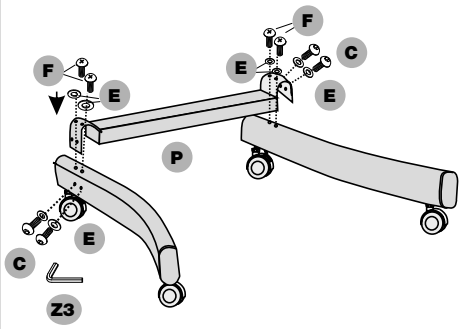

3

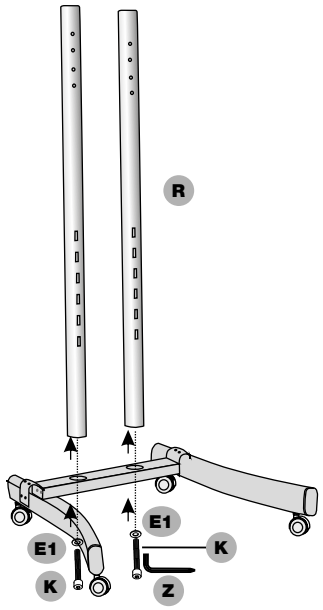

4

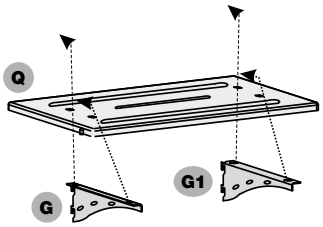

5

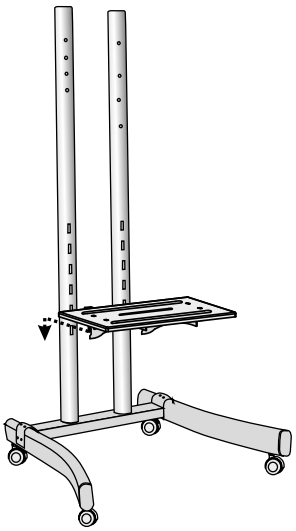

6

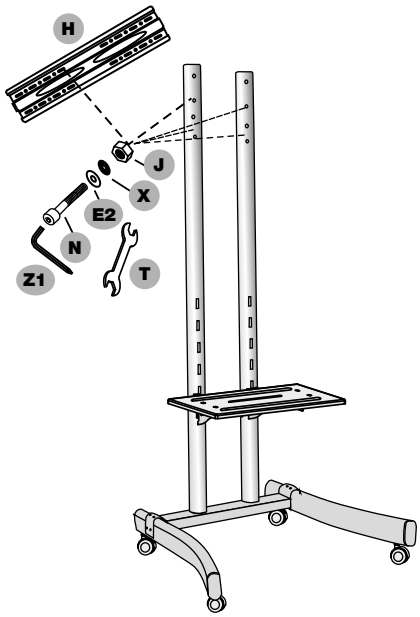

7

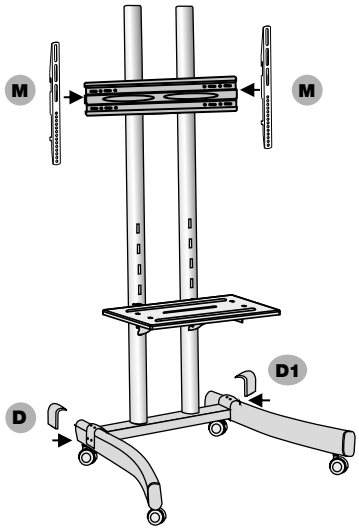

8

